Produktdatenblatt
Fassaden- und Terrassenrinne FTR

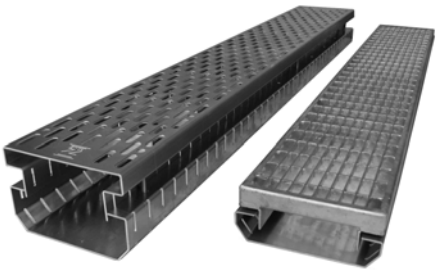

Am Boden und seitlich geschlitzte höhenverstellbare Entwässerungsrinnen aus Aluminium zum Einbau vor Türaustritten oder entlang von Fassaden.

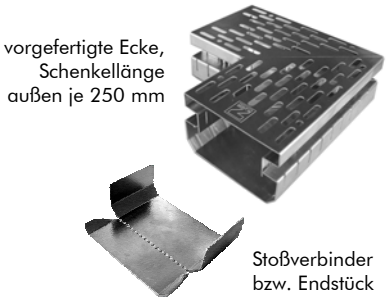

Technische Daten

Fassaden- und Terrassenrinne FTR 55/75

Von oben höhenverstellbare Entwässerungsrinne aus Aluminium; Abdeckung aus Aluminium mit Langlochschlitzung oder mit feuerverzinktem Gitterrost, Maschenweite ca. 33 x 11 mm. Rinnenkörper unten und seitlich geschlitzt, Schlitzbreite ca. 8 mm; Mit integriertem Stoßverbinder, der in hochgeklapptem Zustand auch als Abschluss dient.

Rinnenlänge:	ca. 1,00 m
Rinnenbreite:	ca. 145 mm
Rinnenhöhe:	ca. 55 bis 75 mm

Aluminiumrost	Gitterrost	90°-Ecke m. Alurost
Art.-Nr. 4747	Art.-Nr. 4748	Art.-Nr. 4749

Fassaden- und Terrassenrinne FTR 75/100

wie oben, jedoch Höhe ca. 75 bis 100 mm

Aluminiumrost	Gitterrost	90°-Ecke m. Alurost
Art.-Nr. 4757	Art.-Nr. 4758	Art.-Nr. 4759

Merkmale

- Aluminiumrinne in zwei Höhen lieferbar, Höhenverstellung von 55 bis 75 mm oder von 75 bis 100 mm
- Rinne mit Abdeckung aus Aluminium mit Langlochschlitzung oder mit Gitterrost aus feuerverzinktem Stahl lieferbar
- zur direkten Verlegung in Schüttgüter geeignet
- nimmt Fassadenwasser auf und leitet es sicher in eine Dränschicht ab
- für niedrige Anschlusskonstruktionen im Tür- und Terrassenbereich
- problemlose Reinigung durch abnehmbaren Rost
- auf Anfrage sind die Rinnen auch in Edelstahl lieferbar

Beispiel

„Türaustritt mit reduzierter Anschlusshöhe“

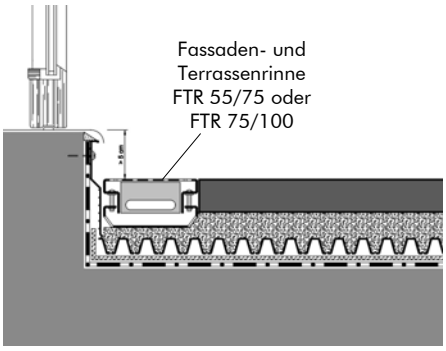

Vorschlag für Ausschreibung

Entwässerungsrinne aus Aluminium, Rinnenkörper unten und seitlich geschlitzt, Schlitzbreite ca. 8 mm, Abdeckung aus Aluminium mit Langlochschlitzung bzw. mit Gitterrost aus feuerverzinktem Stahl, Maschenweite ca. 33 x 11 mm, liefern und in Splitt versetzen, Breite ca. 145 mm, höhenverstellbar von ca. 55 bis 75 mm (Typ FTR 55/75) oder von 75 bis 100 mm (Typ FTR 75/100)

Fabrikat: ZinCo Fassaden- und Terrassenrinne FTR 55/75 o. FTR 75/100
Liefernachweis: ZinCo GmbH,
Telefon: 07022 9060-600

Technische Änderungen und Druckfehler vorbehalten • Erstausgabe 10/2010; Stand 01/2012

ZinCo GmbH
Lise-Meitner-Straße 2 · 72622 Nürtingen
Telefon 07022 9060-600 · Telefax 07022 9060-610
info@zinco.de · www.zinco.de

Leben auf dem Dach