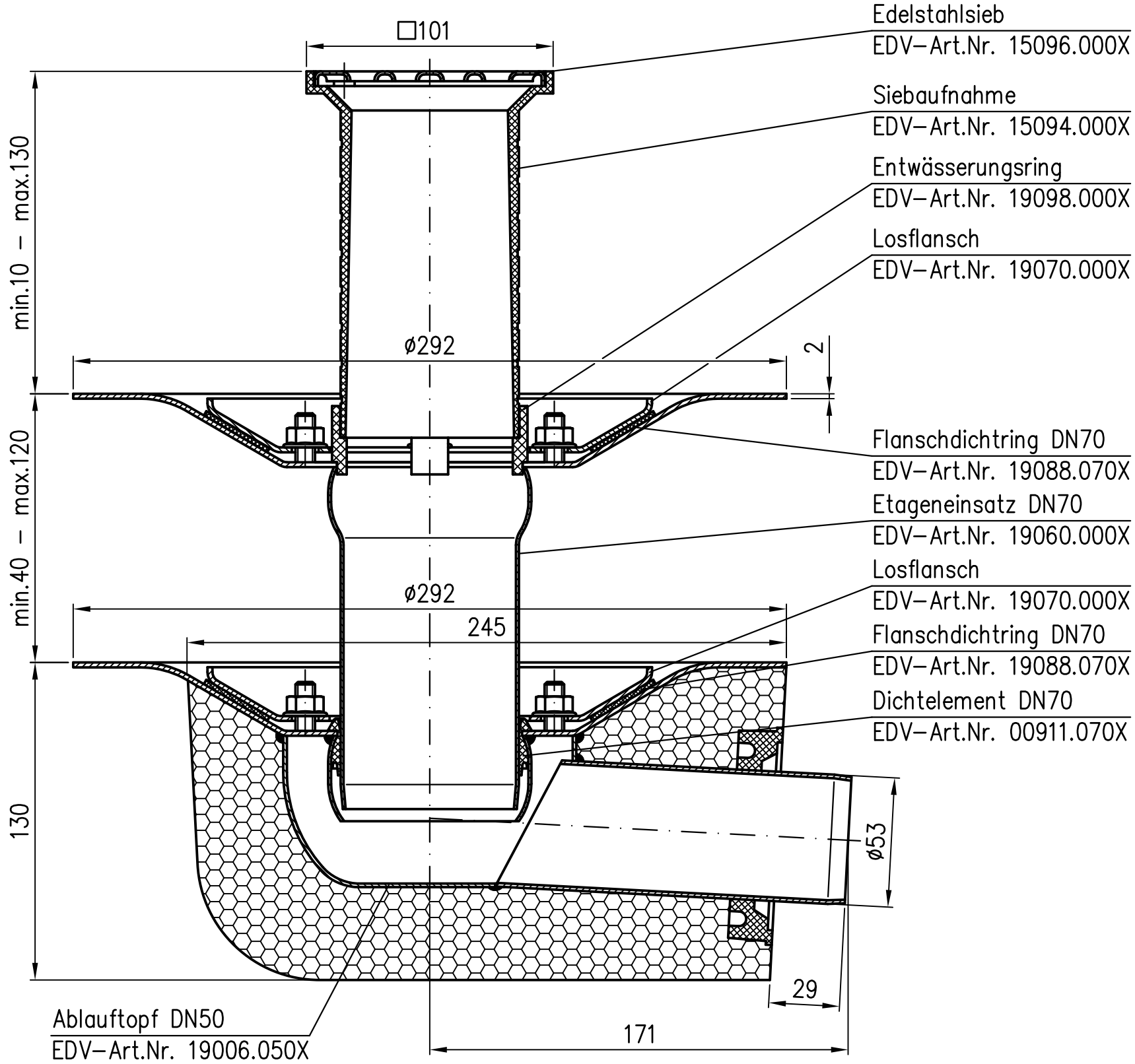

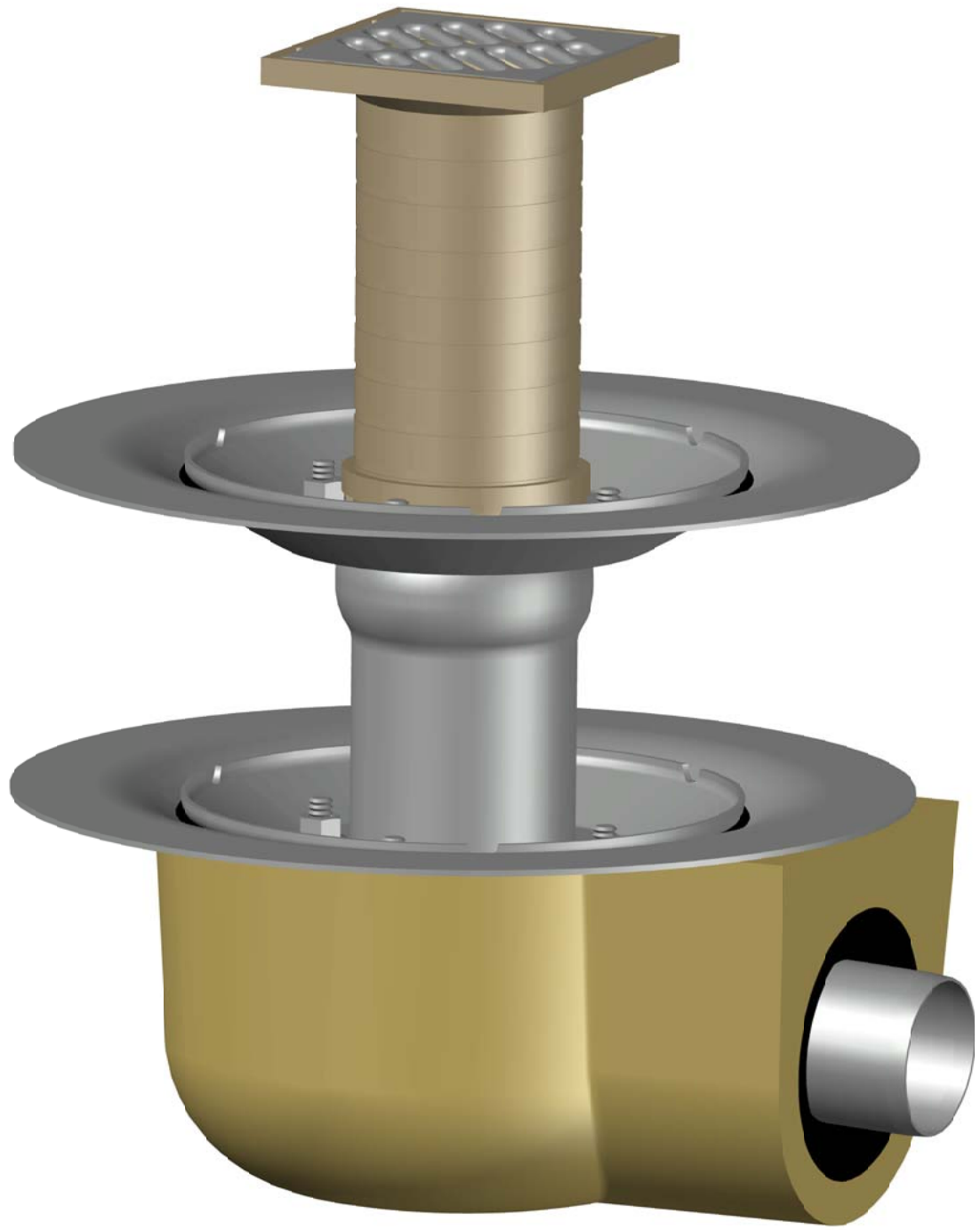

Werkstoff: Edelstahl

Index	Änderung	Tag	Name				
				Maßstab 1:2	Zul.Abw. DIN EN1123–2	Benennung Kompletteinheit DN50	Zeichnungs Nr. 19265.050X
				2017 / Gez. / Gepr. / Norm.	Tag: 07.02. / Name: Koeh	Auslauf seitlich, zweiteilig mit Wärmedämmung EDV–Art.Nr. 19265.050X 19265.050X.DWG	Ersatz für: ersetzt durch:
				LORO®		Bauvorhaben	

Diese Zeichnung ist urheberrechtlich geschützt und bleibt unser Eigentum. Sie darf weder ganz noch teilweise verfielfältigt und nicht an Dritte weitergegeben werden.