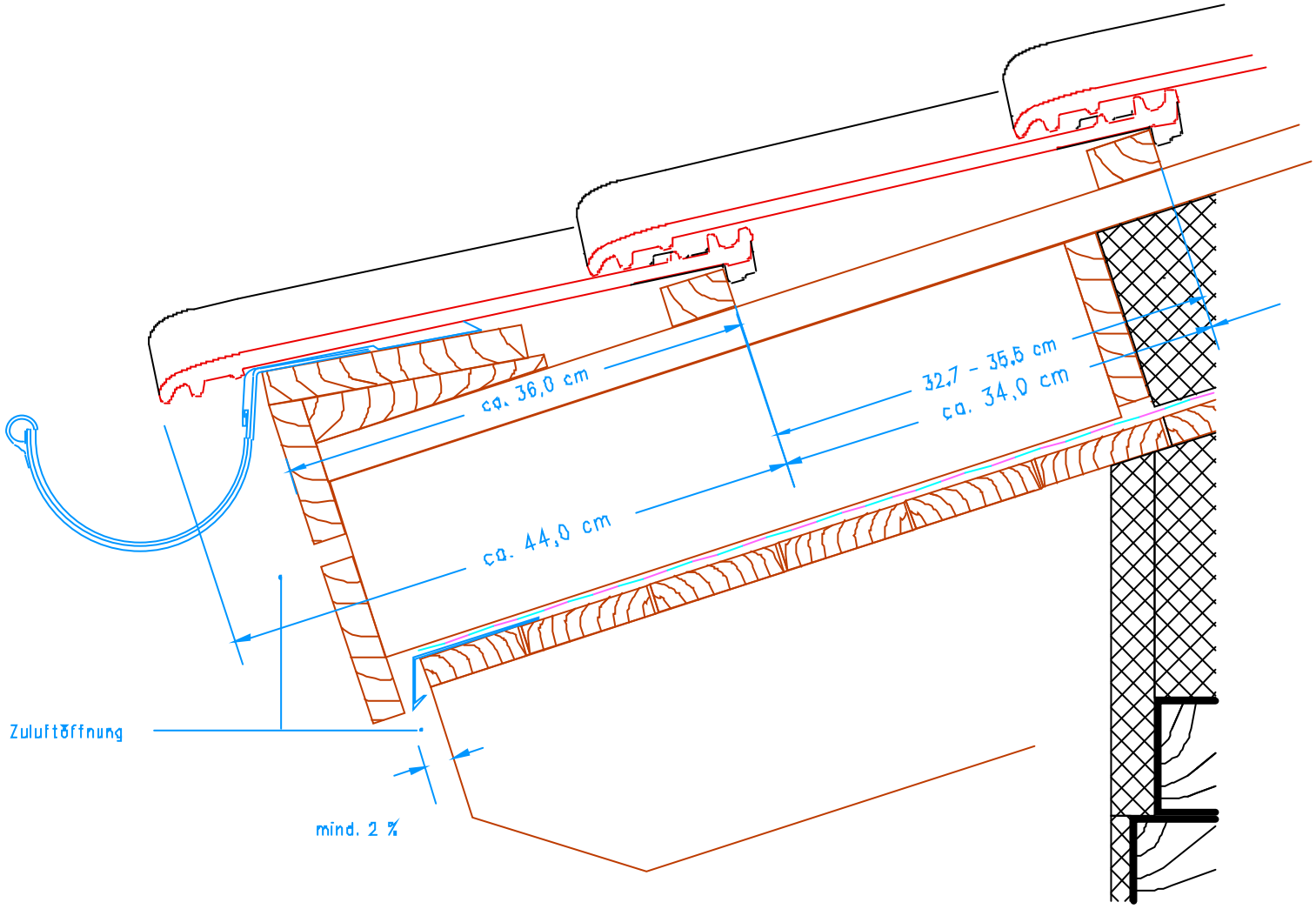


| | | |
|---|---|---|
| Änderung | ZEICHNER | DATUM |
| Aufbewahrungsort: | gez. Nigl | 20.07.2007 |
| ERLUS AG | | |
| Projekt: CAD-Service | Dateiformat: DIN A4 | Daten-Massstab: 1 : 5 |
| Bezeichnung: Überstehende Traufe mit Aufsparrendämmung | CAD-Name: ESL-TRAD | |
| | Serien: E 68 SL | |