Flachdachabläufe Jet – Unterdruckentwässerung

Produktinformationen zur Produktgruppe

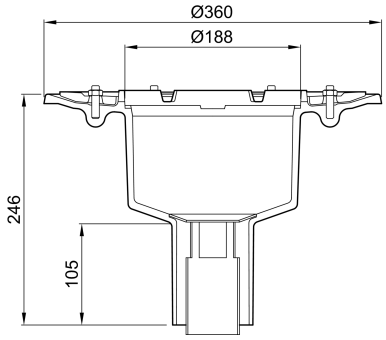



- Ablaufkörper DN 80
- Aus Gusseisen
- Mit Anstrich (Transportschutz)
- Geprüft gemäß DIN 1253-2
- Mit Pressdichtungsflansch
- Mit Sickeröffnungen
- Mit Funktionsteil
- Passende Komponenten
  - Oberteile
  - Aufsätze und Roste

Technische Daten zum Artikel 7038.10.10

Nennweite	Stutzenneigung	Abflusswert [l/s]	Aussparung [mm]	Gewicht [kg]
DN 80	90°	17,0	290 x 410	12,1

Zubehör

	Bezeichnung	Passend für	Beschreibung	Artikel-Nr.
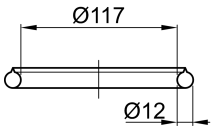	Abdichtring	■ Flachdachabläufe Spin □ DN 100 – DN 150 ■ Flachdachabläufe Jet □ DN 80	■ Durchmesser: 117 mm ■ Dicke: 2 mm ■ Für Oberteil 2-teilige Ausführung ■ Gewicht: 0,1 kg	**7044.00.26**
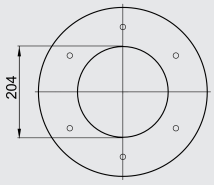	Flanschdichtungs-Set	■ Flachdachabläufe Passavant Spin aus Gusseisen □ DN 125/DN 150 ■ Flachdachabläufe Spin aus Gusseisen □ DN 100 – DN 150 ■ Flachdachabläufe Jet aus Gusseisen □ DN 80	■ Bestehend aus: □ 1 Flanschdichtung für Losflansch □ 1 Flanschdichtung für Festflansch ■ Dicke: 4 mm	
			EPDMGewicht: 0,6 kg	**7034.10.26**
			PVC-weichGewicht: 0,4 kg	**7034.20.26**
			NBR/SBRGewicht: 0,5 kg	**7034.30.26**

	Bezeichnung	Passend für	Beschreibung	Artikel-Nr.
			■ Netzanschluss: 220 – 240 V AC ■ Schutzart: IP 67 ■ Anschlussleitung □ H05RN-F2x1,0 □ Länge: 1 m ■ Bauhöhe: 95 mm	
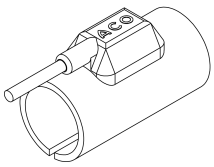	Flachdachheizung	Flachdachabläufe Jet/Spin- Serie aus Edelstahl Attikaablauf Jet aus Edelstahl Notablauf Turboflow aus Edelstahl Flachdachabläufe Passavant Spin aus Gusseisen	Nennleistung: 25 WGewicht: 0,3 kg	**7000.85.00**
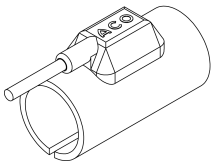	Flachdachheizung inkl. Thermostat	Flachdachabläufe Jet/Spin- Serie aus Edelstahl Attikaablauf Jet aus Edelstahl Notablauf Turboflow aus Edelstahl Flachdachabläufe Passavant Spin aus Gusseisen	Nennleistung: 25 WGewicht: 0,3 kg	**7000.85.20**

Weiteres Zubehör finden Sie unter ➔ https://www.aco-haustechnik.de/suche/?q=7038.10.10

Irrtümer und Änderungen vorbehalten.

Infobox