Isolierkörper

Produktinformationen

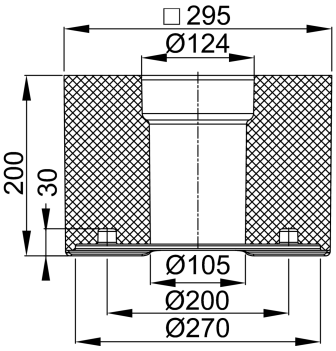

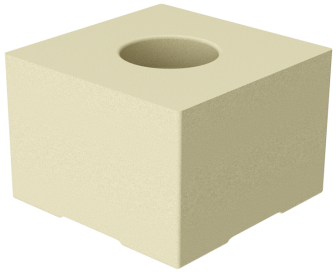

Passend für

- Oberteil aus Edelstahl
- DN 50, DN 70, DN 100
- Stutzenneigung: 90°

Beschreibung

- Aus PUR
- Formteil zur Wärmedämmung des Oberteils
  - DN 50, DN 70, DN 100
- Kondenswasserbildung im Bereich des Oberteils und Ablauftopfes wird verhindert

ACO eServices im Internet:
https://www.aco-haustechnik.de/produkte/

Irrtümer und Änderungen vorbehalten.