Staurohr für Notüberlauf

Produktinformationen

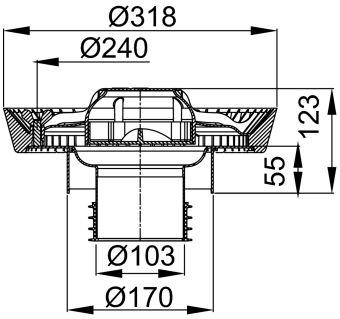

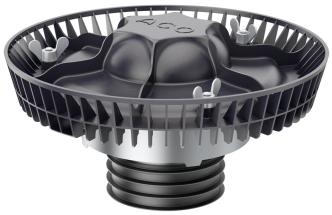

Passend für

- Flachdachablauf Variant-Flex DN 50-DN 100
- Oberteil: DN 50-DN 100

Beschreibung

- Anstauring aus Edelstahl, 1.4301
- Luftschleuse aus PP
- Mit Lippendichtung aus NBR

ACO eServices im Internet:
https://www.aco-haustechnik.de/produkte/

Irrtümer und Änderungen vorbehalten.