Hitzeschild

Produktinformationen zur Produktgruppe

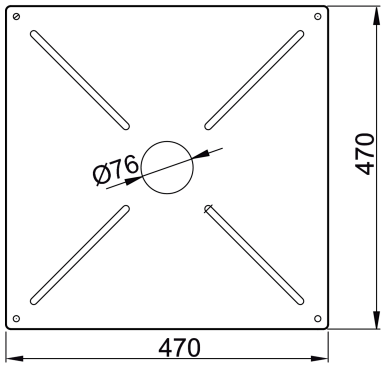

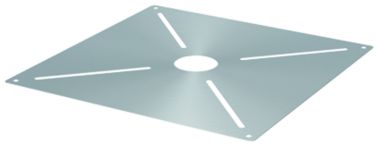

Passend für

- Flachdachabläufe Spin/Jet aus Edelstahl
  - DN 70

Beschreibung

- Aus Edelstahl
- Mit Einschlagdübel M 8 und Sechskantschrauben M 8 x 16
- Gewicht: 2,7 kg

Irrtümer und Änderungen vorbehalten.