Isolierkörper

Produktinformationen

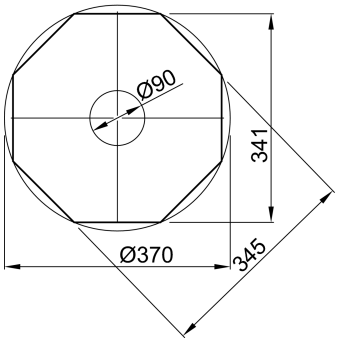

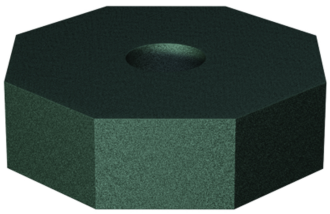

Passend für

- Flachdachabläufe Unterteil Jet aus Edelstahl
  - ☐ DN 70
  - ☐ Stutzenneigung: 90°
- Flachdachabläufe Unterteil Spin aus Gusseisen
  - ☐ DN 70
  - ☐ Stutzenneigung: 90°
- Flachdachabläufkörper Spin aus Edelstahl
  - ☐ DN 70
  - ☐ Stutzenneigung: 90°

Beschreibung

- Aus Schaumglas
- Höhe: 100 mm

ACO eServices im Internet:
https://www.aco-haustechnik.de/produkte/

Irrtümer und Änderungen vorbehalten.