Draufsicht

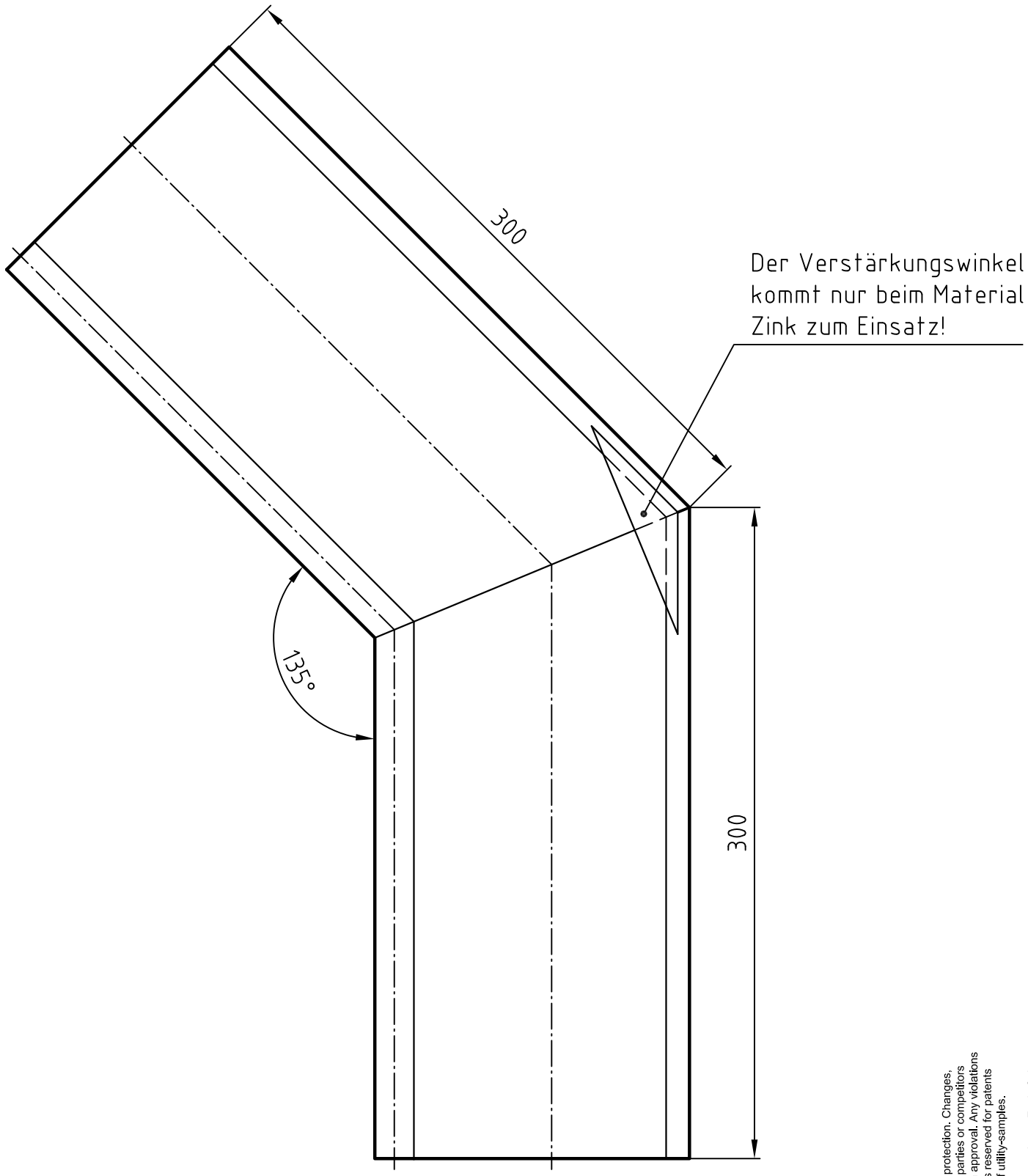

Nenngröße	Durchmesser d1	Durchmesser d2	f1
200/300	16	80	8
250/300	18	105	10
280/300	18	127	11
333/300	20	153	11
400/300	22	192	11

Rinnenquerschnitt

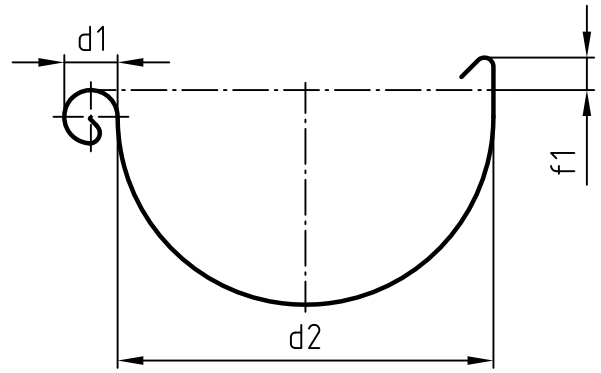

Rinnenwinkel überlappend gelötet!
Alle Maße in mm.
Technische Änderungen vorbehalten!

This document is subject to copyright protection. Changes, copying or making it available to third parties or competitors is not allowed without our prior written approval. Any violations are liable to cause damages. All rights reserved for patents pending or registration of protection of utility-samples.

Dieses Dokument ist urheberrechtlich geschützt. Es darf ohne unsere Einwilligung weder umgezeichnet, vervielfältigt, noch dritten Personen oder Konkurrenzfirmen zugänglich gemacht werden. Zuwiderhandlungen verpflichten zu Schadensersatz. Alle Rechte für den Fall der Patenterteilung oder Musterschutz-Eintragung sind uns vorbehalten.

Rev.Nr.	Änderungstext	Datum	Name

GRÖMO

GMBH & Co.KG
Johann-Georg-Fendt-Straße 38
87616 Marktoberdorf

Benennung

Rinnenwinkel

Inneneck 135° (=45°)
halbrund Schenkellänge 300mm

	Name	Datum	
Revisons-Nr.			
Erstellt	Kaufmann	23.10.2014	
Erstfreigabe			
Änderung-freigabe			Status
Zeich.Nr.	MWM-00031761		