Technisches Datenblatt

GRÖMO ALUSTAR STIRNBRETTHAKEN HALBRUND

Art.-Nr.: 89751
Nenngröße [mm]: 333/28x7
Farbe: TX - Anthrazit



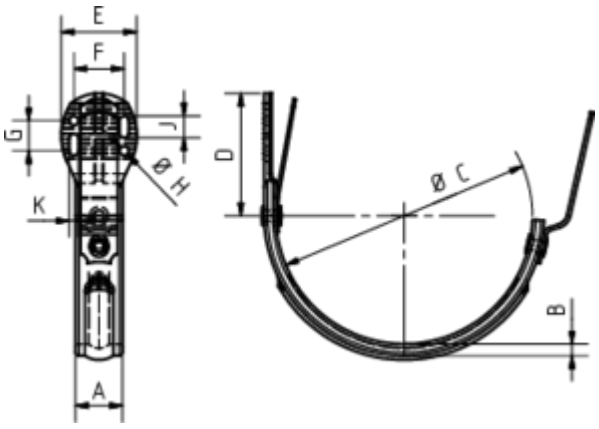

Maße [mm]:

A	B	C	D	E	F	G	H	J	K
28	7	153	73	45	30	18	5,5	13	5,5

Hinweis:
Abmessungen siehe technisches Datenblatt