Technisches Datenblatt

REGENWASSERKLAPPE

Art.-Nr.:	**85532**
Nenngröße [mm]:	**100**
Material:	**Aluminium**
Ablaufleistung[l/s]:	**10,7**



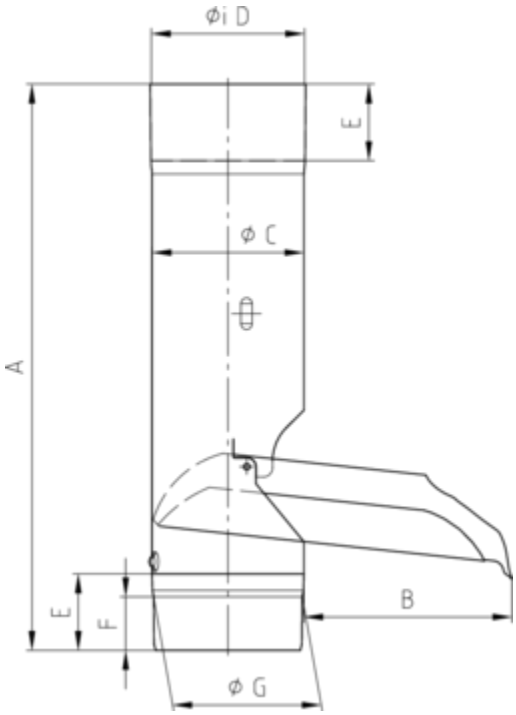

Maße [mm]:

A	B	C	D	E	F	G
370	136	99,5	100	50	35	97