Technisches Datenblatt

REGENWASSERKLAPPE

Art.-Nr.:	**85530**
Nenngröße [mm]:	**80**
Material:	**Aluminium**
Ablaufleistung[l/s]:	**5,9**



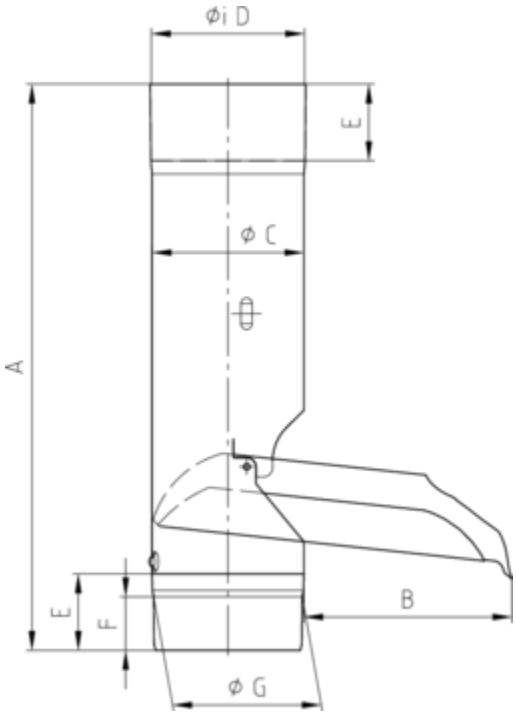

Maße [mm]:

A	B	C	D	E	F	G
305	108	79,5	80	50	30	77