Technisches Datenblatt

REGENWASSERKLAPPE MIT EDELSTAHLSIEB

Art.-Nr.:	**63527**
Nenngröße [mm]:	**87**
Material:	**Zink**
Ablaufleistung[l/s]:	**7,4**



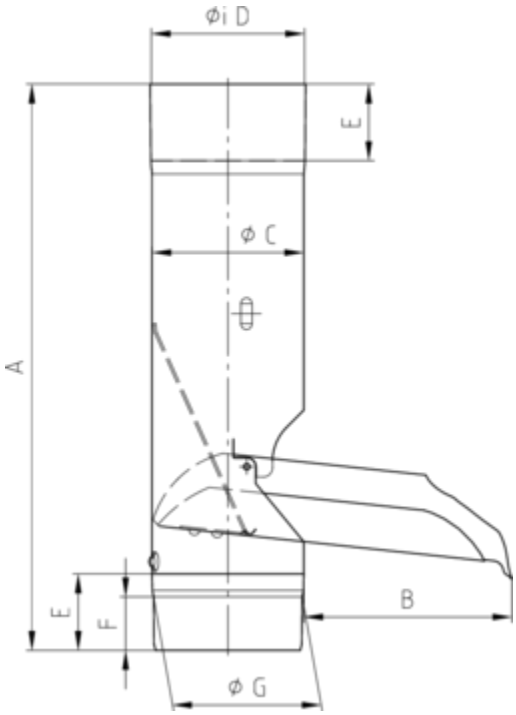

Maße [mm]:

A	B	C	D	E	F	G
315	116	86,5	87	43	30,5	84

Hinweis:
Sieb regelmäßig reinigen und im Winter aufgrund von Vereisungsgefahr entnehmen!