Technisches Datenblatt

REGENWASSERKLAPPE MIT EDELSTAHLSIEB

Art.-Nr.:	**63525**
Nenngröße [mm]:	**76**
Material:	**Zink**
Ablaufleistung[l/s]:	**5,2**



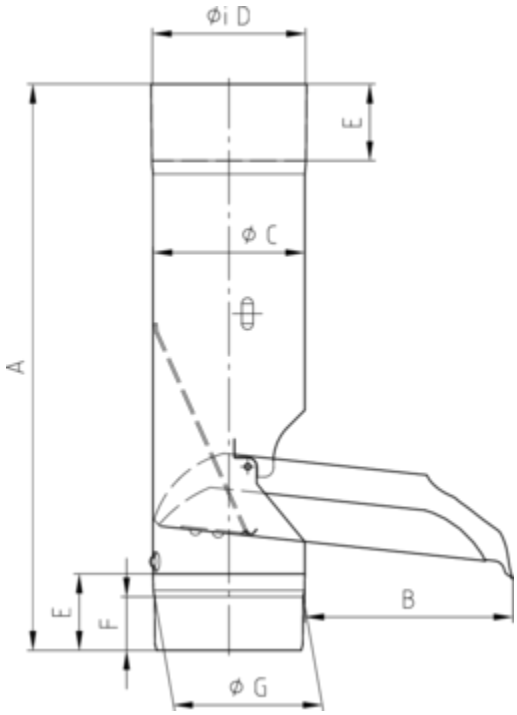

Maße [mm]:

A	B	C	D	E	F	G
300	112	75,5	76	38	30	73

Hinweis:
Sieb regelmäßig reinigen und im Winter aufgrund von Vereisungsgefahr entnehmen!