Technisches Datenblatt

STECKMUFFE MIT DICHTUNG (ROHRVERBINDER)

Art.-Nr.:	**620768**
Nenngröße [mm]:	**75/76**
Material:	**Zink**



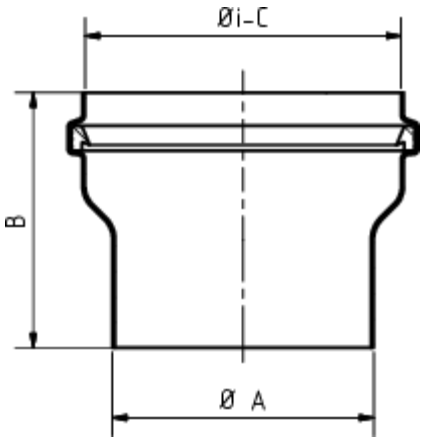

Maße [mm]:

A	B	C
73	123	77

Hinweis:
Lieferung inkl. vormontierter Zulaufdichtung