Technisches Datenblatt

REGENWASSERKLAPPE

Art.-Nr.:	**61531**
Nenngröße [mm]:	**87**
Material:	**Kupfer**
Ablaufleistung[l/s]:	**7,4**



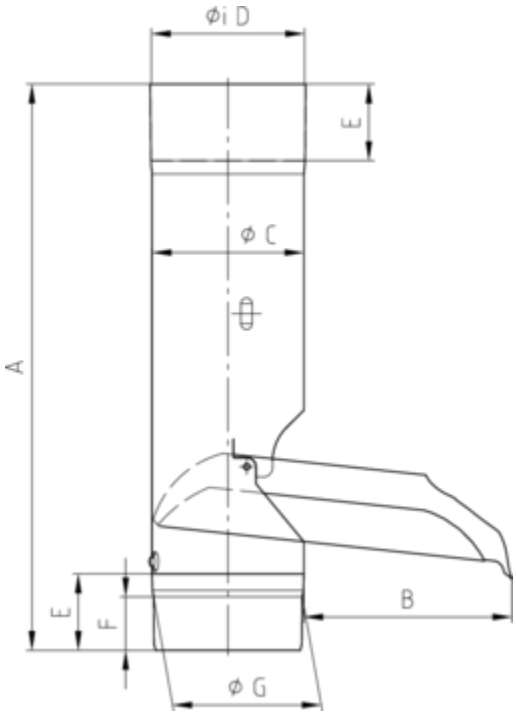

Maße [mm]:

A	B	C	D	E	F	G
315	116	85,5	87	43	30,5	84