Technisches Datenblatt

# REGENWASSERKLAPPE MIT EDELSTAHLSIEB

| | |
|---|---|
| **Art.-Nr.:** | **61525** |
| **Nenngröße [mm]:** | **76** |
| **Material:** | **Kupfer** |
| **Ablaufleistung[l/s]:** | **5,2** |



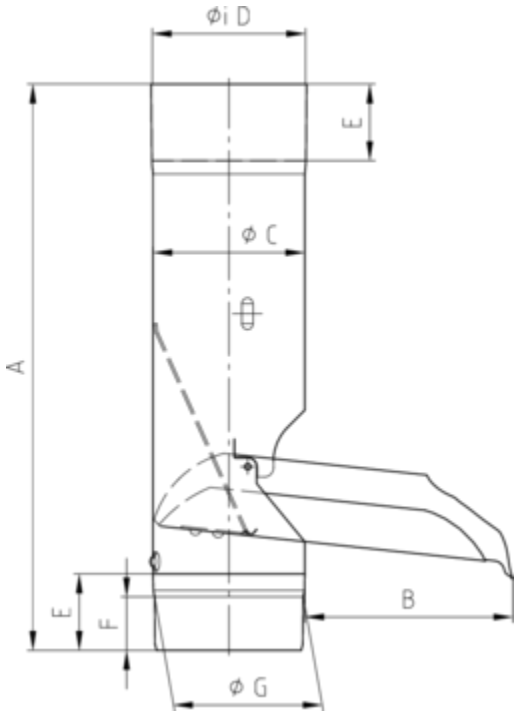


**Maße [mm]:**

| A | B | C | D | E | F | G |
|---|---|---|---|---|---|---|
| 300 | 112 | 75,5 | 76 | 38 | 30 | 73 |

**Hinweis:**
Sieb regelmäßig reinigen und im Winter aufgrund von Vereisungsgefahr entnehmen!