Technisches Datenblatt

REGENWASSERKLAPPE

Art.-Nr.:	**50533**
Nenngröße [mm]:	**120**
Material:	**Stahl verzinkt**
Ablaufleistung[l/s]:	**17,4**



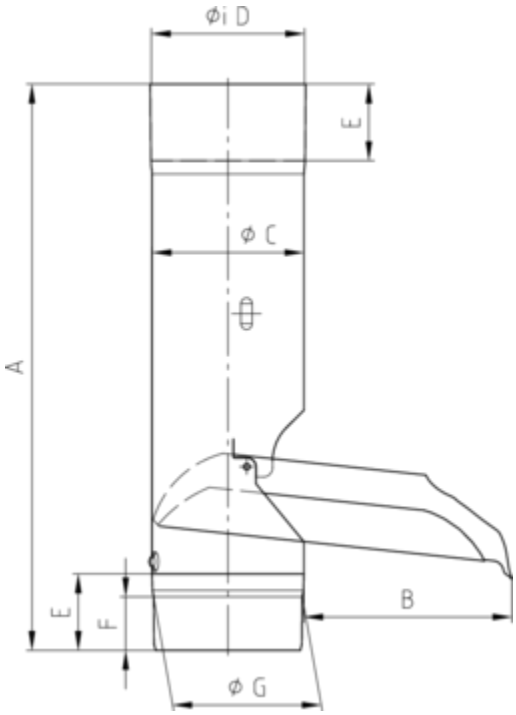

Maße [mm]:

A	B	C	D	E	F	G
440	160	119,5	120	60	42	117