Technisches Datenblatt

RINNENBODEN HALBRUND UNIVERSAL

Art.-Nr.:	**50372**
Nenngröße [mm]:	**280**
Material:	**Stahl verzinkt**



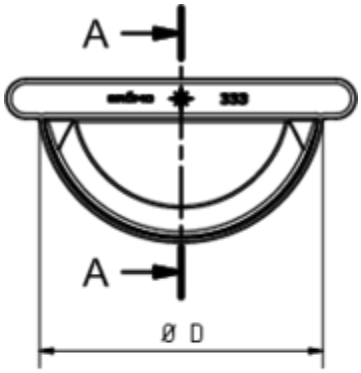



Maße [mm]:

A	D
18	**127**

Hinweis:
Zum Falzen