Technisches Datenblatt

RINNENBODEN HALBRUND UNIVERSAL

Art.-Nr.:	**50370**
Nenngröße [mm]:	**200**
Material:	**Stahl verzinkt**



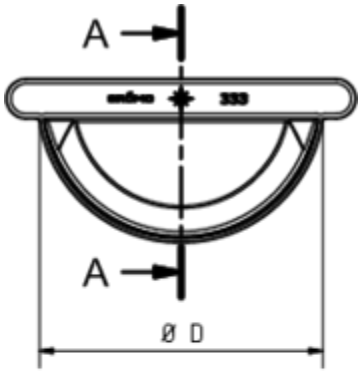



Maße [mm]:

A	D
16	**80**

Hinweis:
Zum Falzen